Maße / Dimensions

Encombrement / Dimensioni
Dimensiones / Габариты крана

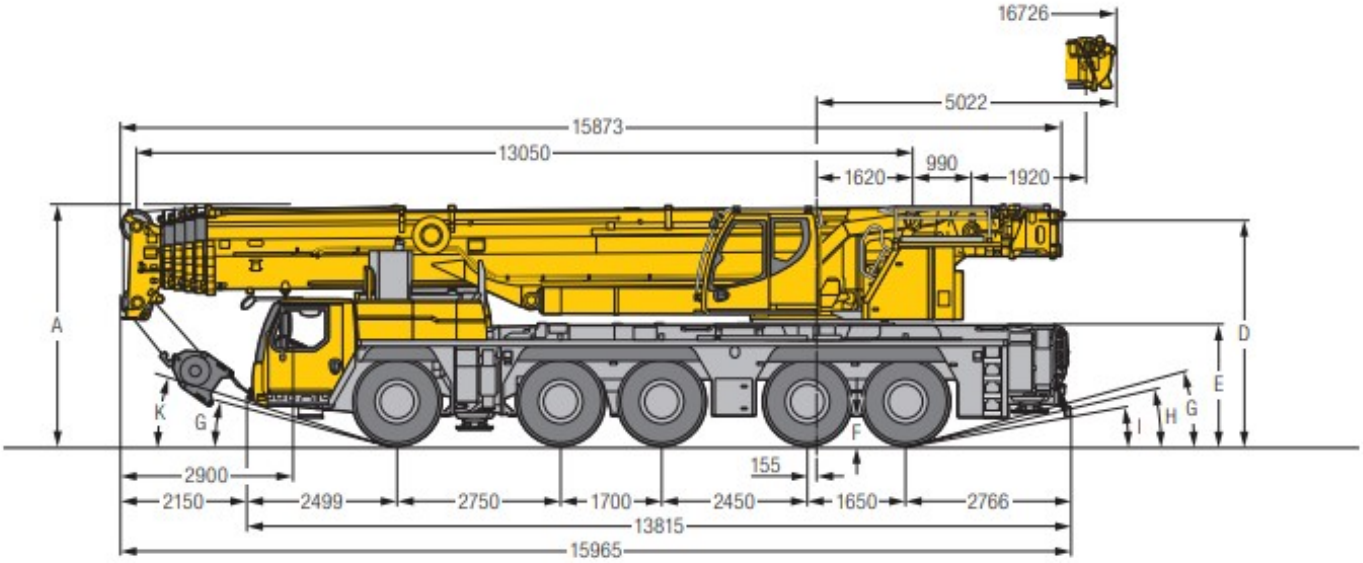

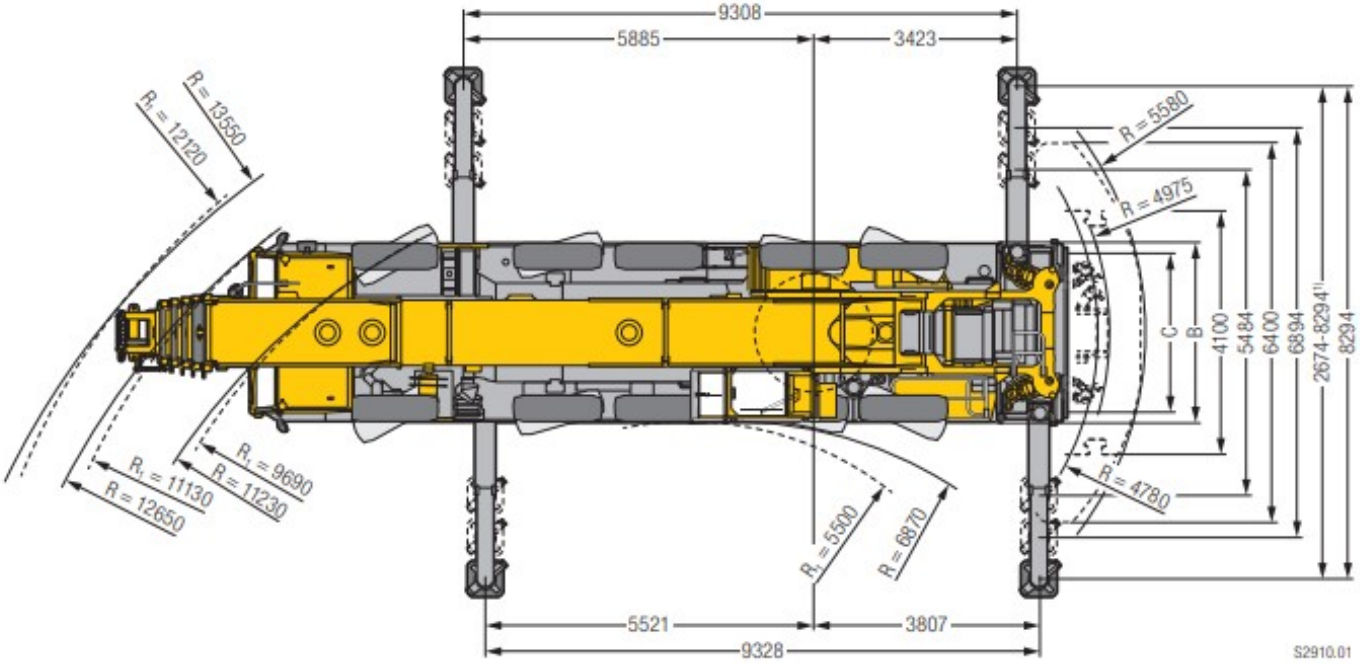

R_1 = **Allradlenkung** - All-wheel steering - Direction toutes roues - Tutti gli assi sterzanti - Dirección en todos los ejes - Поворот всеми колесами

[1] **nur mit VarioBase®** - only with VarioBase® - seulement avec VarioBase® - solo con VarioBase® - sólo con VarioBase® - только с VarioBase®

Maße / Dimensions / Encombrement / Dimensioni / Dimensiones / Габариты крана mm

	A	A 125 mm*	B	C	D	E	F	G	H	I	K
385/95 R 25 (14.00 R 25)	3950	3825	3000	2610	3697	1950	378	13°	11°	9°	15°
445/95 R 25 (16.00 R 25)	4000	3875	3000	2550	3747	2000	428	14°	13°	10°	17°
525/80 R 25 (20.5 R 25)	4000	3875	3100	2570	3747	2000	428	14°	13°	10°	17°

* **abgesenkt** · lowered · abaissé · abbassato · suspensión abajo · шасси осажено